シールドキャップ

RoHS
RoHS指令対応品

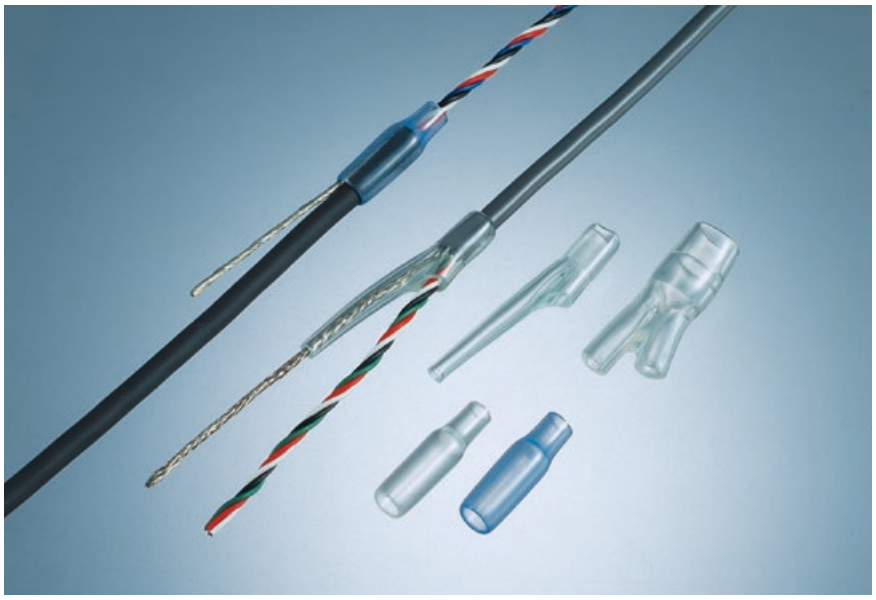

特 長

- 各種シールド電線の芯線とシールド線とを分岐し、絶縁させるキャップです。
- 熱収縮の必要がありません。
- ストレートタイプと二又タイプがあります。

材 質 軟質PVC
- 標準材：SS108
- UL規格認定材（E58538）：SS107UFTT

標準色 ストレートタイプ　SS108：黒（04）・透明（09）
SS107UFTT：青透明（23）

●ご注文時は、品番末尾に色番号（－04，－09，－23）を付けてください。

二又タイプ　SS108：透明（09）
SS107UFTT：青透明（23）

●ご注文時は、品番末尾に色番号（－09，－23）を付けてください。

UL224認定品　**E55167**

Cat.No. 2、6（ストレートタイプ）、4、8（二又タイプ）
SS107UFTT……定格105℃，300V

CSA規格認定品　**LR52853・LR52854**

Cat.No. 2、6（ストレートタイプ）、4、8（二又タイプ）
SS107UFTT……定格105℃，300V

ストレートタイプ

RoHS RoHS指令対応品

図1

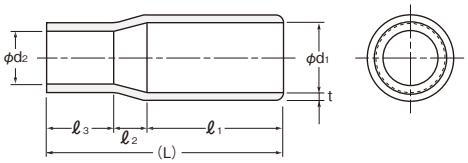

図2

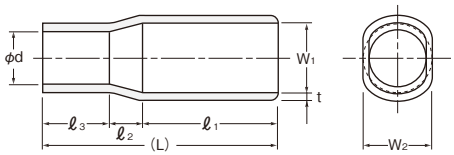

Cat.No.2

品番		寸法(mm) φd1	φd2	ℓ1±1	ℓ2	ℓ3±1	(L)	$t^{+0.3}_{-0.2}$		包装単位(個)
■	312309	2.3	0.8	6.0	2.0	4.0	12	0.6	1	1,000
	312314	2.3	1.4	7.0	2.0	11.0	20	0.6		
	312715	2.7	1.5	8.5	0.5	2.0	11	0.6		
	313015	3.0	1.5	11.0	1.0	3.0	15	0.6		
	313020	3.0	2.0	10.0	1.0	3.0	14	0.6		
	313314	3.3	1.4	11.0	1.0	5.0	17	0.8		
	313320	3.3	2.0	7.0	2.0	11.0	20	0.8		
	313525	3.5	2.5	8.0	2.0	3.0	13	0.8		
	314420	4.4	2.0	13.0	3.0	6.0	22	0.8		
	314428	4.4	2.8	14.0	1.0	6.0	21	0.8		
	315131	5.1	3.1	10.0	1.0	4.0	15	0.8		
	315228	5.2	2.8	14.0	1.0	6.0	21	1.0		
※■	315242	5.2	4.2	20.0	1.0	14.0	35	1.0		
	315530	5.5	3.0	12.0	1.0	2.0	15	1.0		
	316228	6.2	2.8	15.0	2.0	7.0	24	1.0		
	317045	7.0	4.5	13.0	1.5	2.5	17	1.0		
■	317240	7.2	4.0	16.0	1.0	8.0	25	1.0		
■	318665	8.6	6.5	20.0	2.0	13.0	35	1.0		

※印は受注生産品(数量については別途ご相談ください。)
■ UL/CSA 規格外品

Cat.No.6

品番		寸法(mm) W1	W2	φd	ℓ1±1	ℓ2	ℓ3±1	(L)	$t^{+0.3}_{-0.2}$	図	包装単位(個)
	322315	2.3	1.5	1.5	8	1.0	3	12	0.6	2	1,000
※	322418	2.4	2.0	1.8	10	2.0	3	15	0.6		
	323215	3.2	2.4	1.5	8	2.0	5	15	0.8		
※	324020-1	4.0	2.1	2.0	10	2.0	3	15	0.6		
※	324020	4.0	2.3	2.0	10	2.0	3	15	0.8		
※	324125	4.1	2.4	2.5	8	2.0	5	15	0.8		
	324332	4.3	3.7	3.2	8	2.0	5	15	0.8		

※印は受注生産品(数量については別途ご相談ください。)

二又タイプ

RoHS RoHS指令対応品

図3

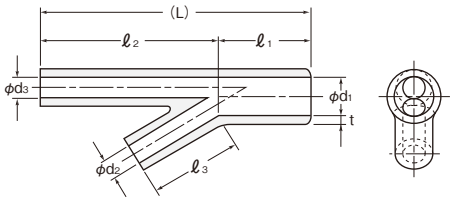

Cat.No.4

品番		寸法(mm) φd1	φd2	φd3	ℓ1±1	ℓ2±1	ℓ3±1.5	(L)	$t^{+0.3}_{-0.2}$	図	包装単位(個)
	334525	4.5	2.5	1.5	10	30	10.0	40	0.8	3	1,000
	335032	5.0	3.2	1.5	20	15	15.0	35	1.0		
	335530	5.5	3.0	3.0	13	15	12.0	28	1.0		
	335830	5.8	3.0	3.0	20	40	40.0	60	1.0		
	336235	6.2	3.5	2.5	15	30	15.0	45	1.0		
※	339030	9.0	3.0	3.0	13	15	12.0	28	1.0		

※印は受注生産品(数量については別途ご相談ください。)

二又タイプ

図4

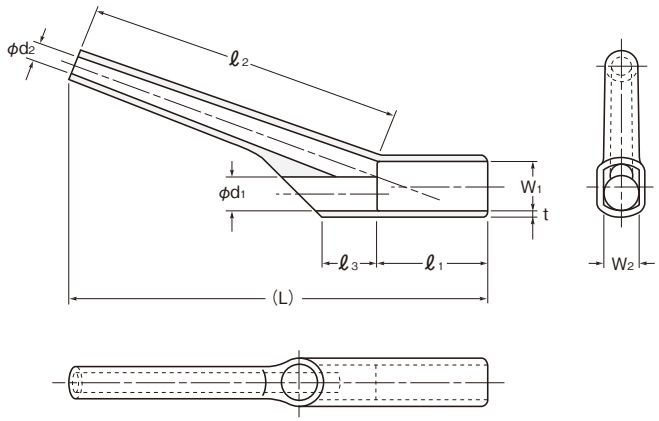

Cat.No.8

品番		寸法(mm)									図	包装単位(個)
		W1	W2	φ d1	φ d2	ℓ 1 ±1	ℓ 2 ±1	ℓ 3 ±1.5	(L)	t +0.3 −0.2		
	342316	2.3	1.6	1.6	1.5	7	30	3.0	37	0.6	4	1,000
※	342618	2.6	1.8	1.8	1.5	10	25	4.0	35	0.6		
※	342615	2.6	2.0	1.5	1.5	10	30	5.0	40	0.6		
※	343218	3.2	2.3	1.8	1.3	10	30	10.0	40	0.6		
※	343220	3.2	2.3	2.0	1.4	10	30	7.0	40	0.8		
	343120	3.1	2.0	2.0	2.0	7	30	4.0	37	0.8		
※	343215	3.2	2.4	1.5	1.5	8	32	4.0	40	0.8		
※	343525	3.5	2.5	2.5	2.0	12	30	8.0	42	0.8		
※	343525-1	3.5	2.5	2.5	1.5	10	30	8.0	40	0.8		
※	344023	4.0	2.3	2.3	1.5	10	25	4.0	35	0.8		
	344125	4.1	2.4	2.5	1.5	8	30	6.0	38	0.8		
	344325	4.3	3.7	2.5	1.5	8	32	4.0	40	0.8		

※印は受注生産品（数量については別途ご相談ください。）

二又タイプ　ハウジング用

図5

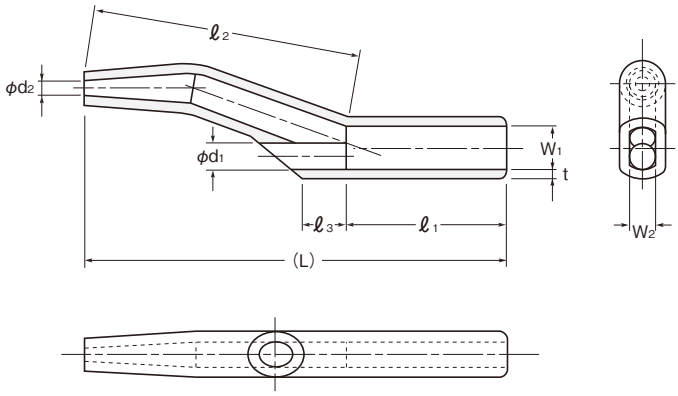

Cat.No.8

品番		寸法(mm)									図	包装単位(個)
		W1	W2	φ d1	φ d2	ℓ 1 ±1	ℓ 2 ±1	ℓ 3 ±1.5	(L)	t +0.3 −0.2		
※	352313	2.3	1.8	1.3	0.7	8	15	3.5	23	0.6	5	1,000
※	352417	2.4	2.0	1.7	0.8	10	15	3.5	25	0.6		
※	352417-1	2.4	2.0	1.7	0.8	10	20	3.5	30	0.6		
※	352417-2	2.4	2.0	1.7	0.8	10	25	3.5	35	0.6		
※	352417-3	2.4	2.0	1.7	0.8	10	30	3.5	40	0.6		
※	354023	4.0	2.1	2.3	0.8	10	20	3.5	30	0.6		
※	354023-1	4.0	2.1	2.3	0.8	10	25	3.5	35	0.6		
※■	354023-2	4.0	2.1	2.3	0.5	10	30	3.5	40	0.6		

※印は受注生産品（数量については別途ご相談ください。）
■ UL/CSA 規格外品